Montagevejledning

Cetris© Facadeplader

Cetris© cementspånplader er holdbare og miljøvenlige plader med en høj brandklasse, isolerende og vejrbestandige egenskaber, som placerer pladerne i topklassen af facadebeklædninger. Pladerne er lette at forarbejde og kan, alt efter formålet, let monteres med specialskruer på enten træ- eller stålskelet.

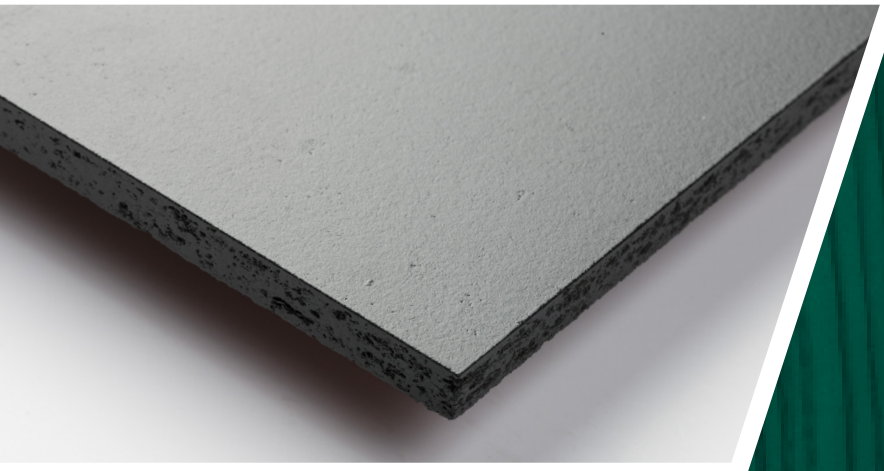

npi

Om Cetris© Facadeplader

Denne vejledning fortæller kort om Cetris© Facadeplader, typer af produkter samt anvendelse af de omfattede produkter.

Cetris© *cementspånplader er holdbare og miljøvenlige plader med en høj brandklasse, isolerende og vejrbestandige egenskaber, som placerer pladerne i topklassen af facadebeklædninger. Pladerne er lette at forarbejde og kan, alt efter formålet, let monteres med specialskruer på enten træ- eller stålskelet.*

Pladerne kan anvendes som facadebeklædning og inddækninger til både renovering og nybyggeri af én-familiehuse, etagebyggeri, industri, skoler og bygninger i landbruget.

Cetris© cementspånplader opfylder naturligvis myndighedernes krav til standarder, godkendelser og certificeringer. Cetris© pladerne forhandles gennem førende danske tømmerhandler og trælaster.

Tekniske data - Cetris Facadeplader

Oprindelse	Tjekkiet
Dimensionstolerancer, længde og bredde	± 5 mm
Bøjningsstyrke	EN 310: 11,5 N/mm²
Tværtrækstyrke	EN 319: 0,63 N/mm²
E-modul	EN 310: 6800 N/mm²
Vandabsorbation (v/24 timer i vand)	16%
Tykkelsesændring (v/24 timer i vand)	0,28%
Varmeledningsevne:	EN 12664: 8 mm - 0,200 W/mK 22 mm - 0,251 W/mK 40 mm - 0,287 W/mK
Varmeudvidelseskoefficient	EN 13471: 10x10 -6 K-1
Diffusionsåbenhed (z-værdi)	EN 12572: 8 mm: 2,40 12 mm: 3,72 16 mm: 5,13 20 mm: 6,61
Lyddæmpning:	8 mm: 30 dB 24 mm: 33 dB 40 mm: 35 dB
Frost modstandsevne (100 cyclus test)	EN 1328: R_L = 0,97
Ligevægtsfugtighed ved 20 C og 50% relativ fugtighed:	EN 634-1: 9,50%
Lineær strækbarhed	EN 13009: 0,122%
Radioaktivitet	22 Bq/kg
Fugtbelastningsklasse	1-4
Brandklasse	EN 13501-1: A2-s1,d0
pH-værdi	12,5

Cetris© Base

Cetris© Color

Cetris© Stone

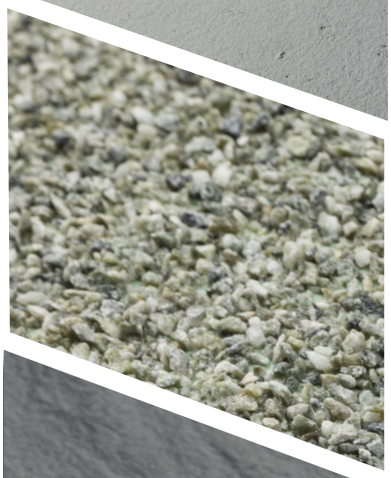

Cetris© Profil

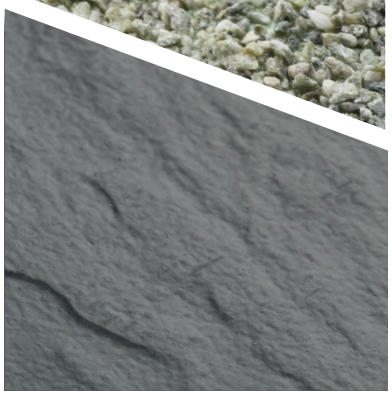

Behandling og lagring:

En korrekt håndtering og lagring af Cetris© Facadeplader danner grundlaget for et godt færdigt resultat. Overholdelse af følgende regler kan anbefales:

- Cetris© plader leveres på træpaller og bundterne er emballeret i folie for bekyttelse mod snavs og væde. Da pladerne leveres tørre fra fabrikken bør opbevaring af pladerne foregå under tørre og rene forhold.
- Cetris© pladerne skal lagres horisontalt og beskyttes mod skader.
- Obs! Bundterne må maksimalt stables med 5 bundter i højden. Vær altid sikker på, at overfladen ligger fladt med tilstrækkelig understøtning, således at pladerne ikke bøjer.
- For at undgå skader på kanter og flader må pladerne behandles med rette omhu. Undgå unødvendig bøjning af pladerne, således at disse ikke brækker.
- Pladerne skal transporteres horisontalt på paller på en palleløfter eller truck. Løse plader skal altid bæres opret og af mindst 2 personer.

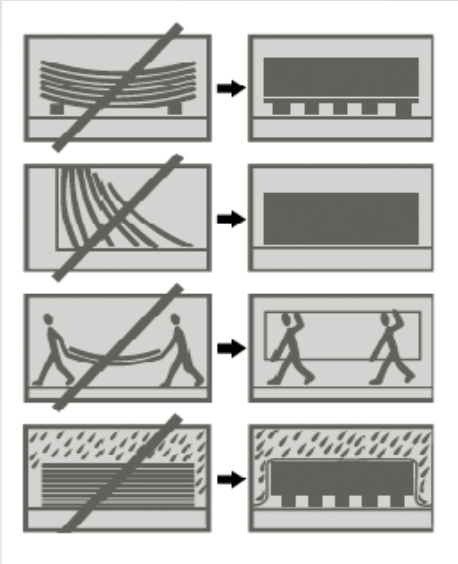

Forarbejdning:

Bearbejdning af pladerne på arbejdsstedet kan foretages med almindeligt håndværktøj med klinger og bor beregnet til hårdttræs- eller metal- eller fibercement-bearbejdning. For at opnå den optimale savehastighed anbefales det at bruge for eksempel en elektrisk rundsav eller dyksav.

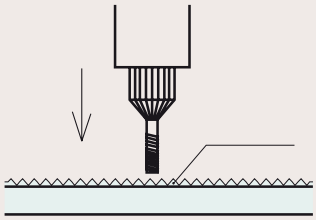

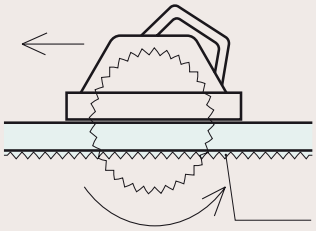

Savning af Cetris© plader skal altid foregå fra bagsiden for at forhindre skade på fronten under forarbejdning.

Savning i Cetris© plader resulterer i støvudvikling med meget fint støv. Støvet indeholder ingen miljø- eller helbredsskadelige stoffer, men for beskyttelse af åndedrætsorganerne skal forarbejdninng af pladerne altid foregå med åndedrætsbeskyttelse og sikring af behøring udluftning for bortskaffelse af støvpartikler.

Ved montage med skruer anbefales det at forbore skruehuller med elektrisk boremaskine. Boring af pladen skal altid foregå fra fronten og med fast understøttelse under borehullet for at undgå beskadigelse af såvel front som bagside. Ligeledes anbefales det at undgå at anvende slagborsfunktion.

Forarbejdning af pladerne skal altid foregå under tørre forhold, og inden montering skal pladerne rengøres for støv.

Monteringsvejledning - Cetris© Facadeplader

Montage på træ:
Pladerne monteres med facadeskrue rustfri kv. A2, 4,8 x 38 mm dome head, inkl. rustfri tætningsskive med EPDM-gummi.

Montage på stål:
Pladerne monteres med facadeskrue rustfri kv. A2, 5,5 x 25/38 mm dome head, inkl. rustfri tætningsskive med EPDM-gummi.

Vær specielt opmærksom på, at der skal bores min. Ø8 mm skruehuller i pladen. Når der bores huller skal dette altid gøres fra forsiden, og der skal altid være understøtning af pladen på et plant underlag. Der skal ligeledes være min. 5-10 mm luft mellem plader. Befæstelsen skal være min. 25 mm fra pladekant og min. 70 mm fra hjørner. Afstand mellem skruer må max. være 500 mm - se skitse 1. Der skal altid monteres EPDM-bånd på trækonstruktioner. Hvis der ønskes en mere tæt regnskærm, kan der med fordel monteres en fugeprofil i alle horisontale samlinger - se profil-oversigt side 7.

Vigtigt:
For at undgå spændinger i pladen er det vigigt at følge monteringsanvisning, skitse 2.

Bærende konstruktion:
De bærende konstruktioner kan være af træ eller stål-/ aluminiumsprofiler. De lodrette understøtninger skal have en centerafstand på max. 600 mm (ved 12 mm plade). Alle lodrette samlinger skal være understøttede. Cetris© Facadeplader skal placeres med afstand til underliggende isolering / vindspærre = ventileret konstruktion. Afstand skal være min. 25 mm. Understøtninger skal altid dimensioneres i henhold til den valgte facadebeklædning. Brug korrekt befæstelse ved montage af tunge objekter på Cetris© pladerne.

Under byggeprocessen:
Cetris© pladerne leveres tørre og emballerede mod fugt og snavs fra fabrik, hvorfor det anbefales at opbevare pladerne under tørre forhold under byggeprocessen. Som minimum skal pladerne være afdækket mod direkte påvirkning af regn og sne, således der ikke samler sig vand på pladerne, hvilket under vinterlige forhold kunne betyde frostsprængning og beskadigelse af pladerne.

Efterbehandling:
Cetris© pladerne er vejrbestandige. Skulle der eksempelvis på nordvendte facader danne sig en algebelægning, kan denne ved nænsom brug af højtryksrenser afrenses med rent vand. Vær opmærksom på ikke at påvirke fladen med for højt tryk, da dette vil kunne beskadige fronten. Cetris© pladerne vil kunne efterbehandles/males efter rengøring for urenheder. Til Cetris© Color medfølger 1 ds. maling til mindre reparationer.

Forarbejdning på pladsen:
Størstedelen af de leverede plader vil kunne leveres efter kundens mål, således at de ikke skal tilpasses på stedet. Der vil dog altid være enkelte plader, der kræver mindre tilpasning. Vigtigt at pladen altid skæres fra bagsiden. Dette gøres lettest med en dyksav monteret med paratklinge for et perfekt snit. Brug ligeledes et land for at sikre et lige snit.

Principskitser

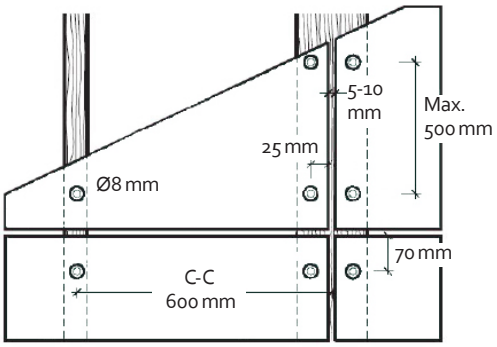

Skitse 1

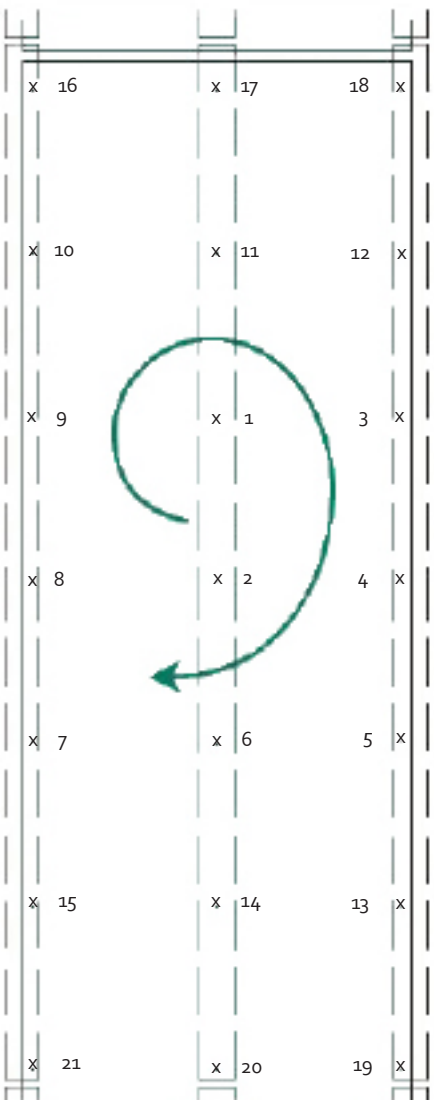

Skitse 2

For at undgå spændinger i pladen er det vigtigt at fiksere pladen i henhold til denne skitse.

Step by step montage

Step 1

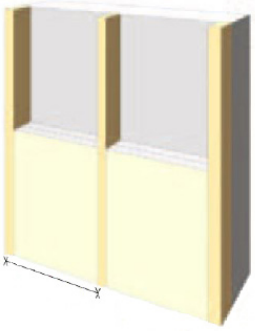

Der isoleres mellem reglar. Afstand C-C max. 600 mm.

Step 2

Der monteres egnet tæt vindspærre, f.eks Cetris Vindspærre, iht. producentens anvisninger.

Step 3

Der monteres trykimprægneret forskalling 22x95 mm. Afstand c-c 600 mm. Ved alle mellemunderstøtninger kan bruges 22x50 mm.

Step 4

Der monteres EPDM-bånd på forskalling iht. producentens anvisning.

Step 5

Plader monteres iht. monteringsanvisning.

Principskitser - Montageløsninger

Snit - murkroneløsning

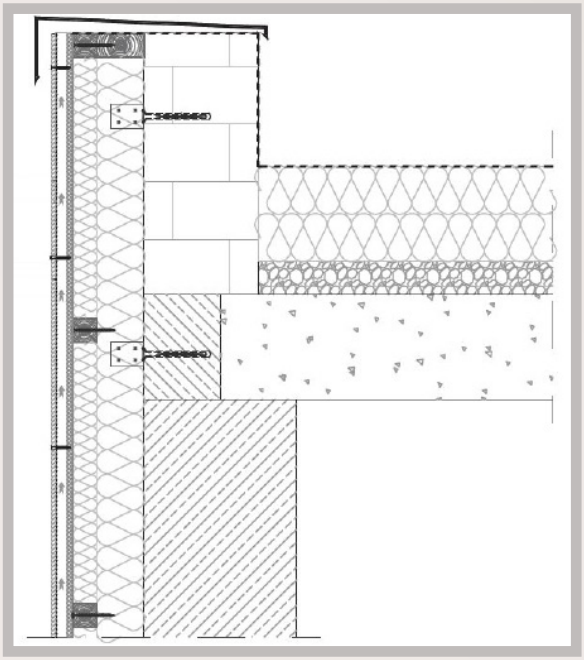

Snit - sokkelløsning

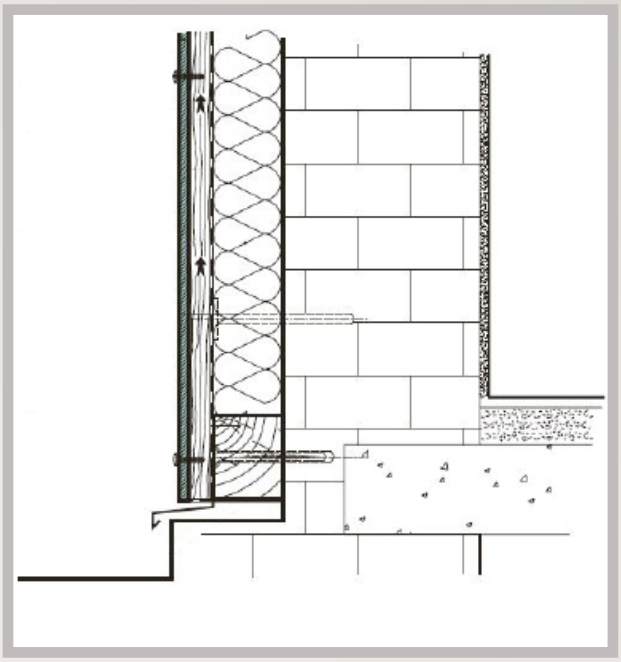

Snit - sålbænk / vindue

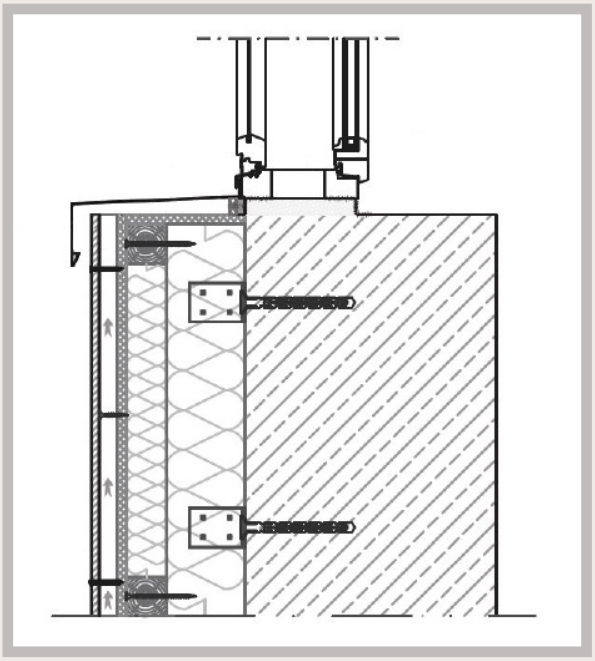

Snit - overkant vindue

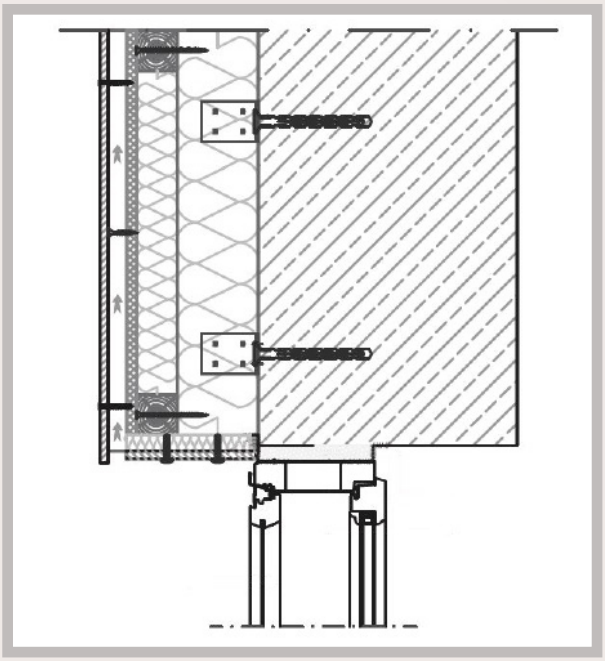

Principskitser er kun vejledende og kan variere. Det er op til byggeriets rådgiver at fastslå endelig konstruktion.

Cetris© Profil - Oversigt

Alle profiler er dansk producerede og leveres i 1,0 mm blank alu, i 5 standard prelak farver eller i RAL og NCS farver efter opgave. Profilerne kan ligeledes produceres i mål efter specifikke ønsker. Forhør omkring muligheder.

Fugeprofil

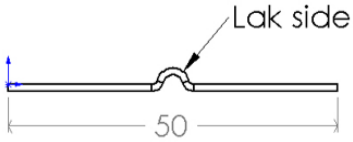

Sålbænksprofil

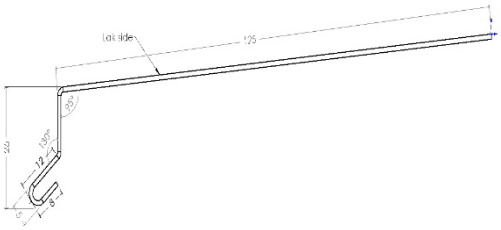

Endeafslutningsprofil

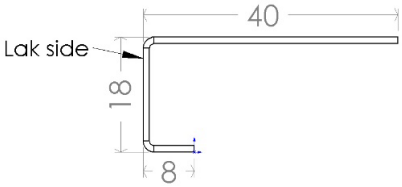

Indvendig hjørneprofil

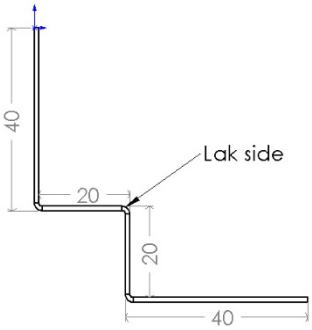

Udvendig hjørneprofil

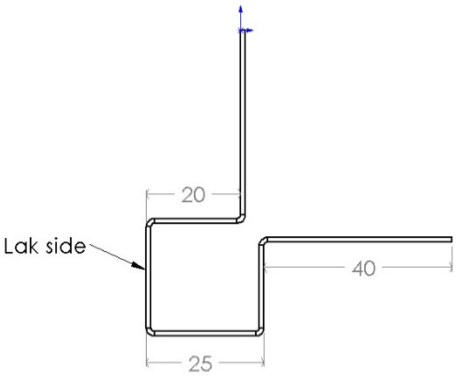

Ventilationsprofil

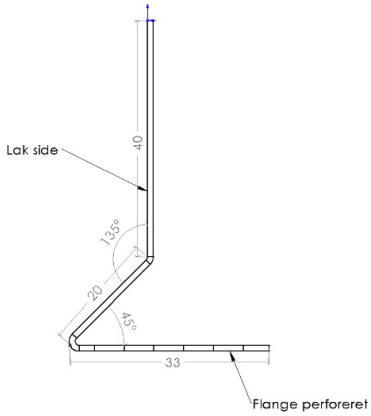

Vandnæseprofil

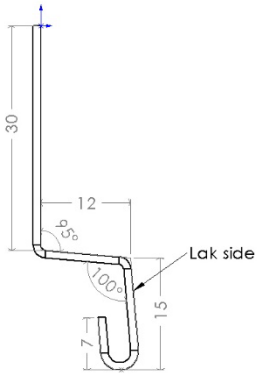

Vandret lysningsprofil

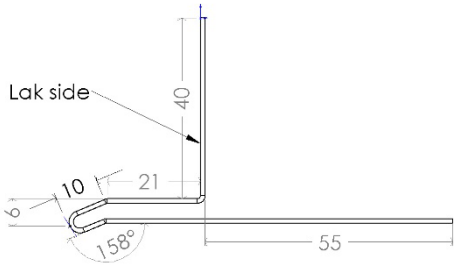

Lodret lysningsprofil

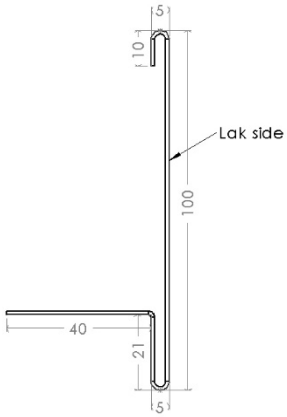

03.05.2016. - Denne version erstatter alle tidligere versioner.

Kvalitet

Vi henter vores varer fra hele verden, hvor kvalitet, miljø samt pris forenes.

Fleksibilitet

Hurtig og præcis levering i hele Danmark. Vi leverer hele læs, hele bundter eller anbrudte bundter – præcis hvad du har brug for!

Service

Vi har åbent alle hverdage fra 7.00 til 17.00. Vi rådgiver om vores produkter og finder den optimale løsning til dit behov. Vi kan levere teknisk specifikation og dokumentation for vore produkter.

NPI A/S
Tel.+45 7669 4141
Fax +45 7669 4151
E-mail: info@npi.dk
www.npi.dk